Le CLUB ASTRONOMIE

Club Astro
IUT Le Creusot

CE CLUB EST DÉDIÉ AUX AMOUREUX ET RÊVEURS DE L'ESPACE !!

RETROUVEZ-NOUS LES JEUDIS DE 13h A 14h
INSCRIPTION GRATUITE SUR vie-etudiante71.com

Association d'Astronomie du Creusot

Une réunion du club peut se dérouler de différentes façons :

- **vulgarisation** sur des thèmes scientifiques
- **présentations** et anecdotes/fun-facts
- **débat** sur l'espace et ce qui nous entoure
- **vidéos** explicatives sur des sujets complexes
- **soirées observation**
- **projets** (ballon sonde...)
- **conférences**

SALLE MP-7

Aucune connaissance n'est requise,
C'est accessible à tous !!

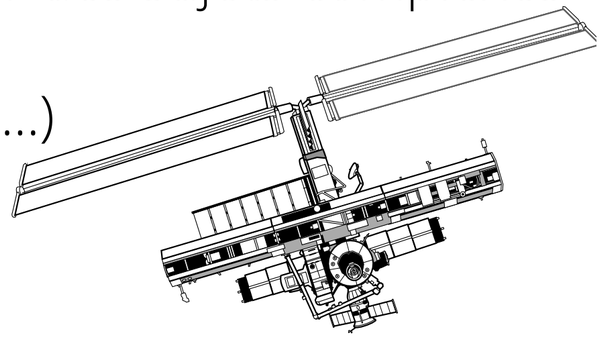

@ASSOCIATION_ASTRONOMIE_CREUSOT

inscrivez vous et suivez nous !

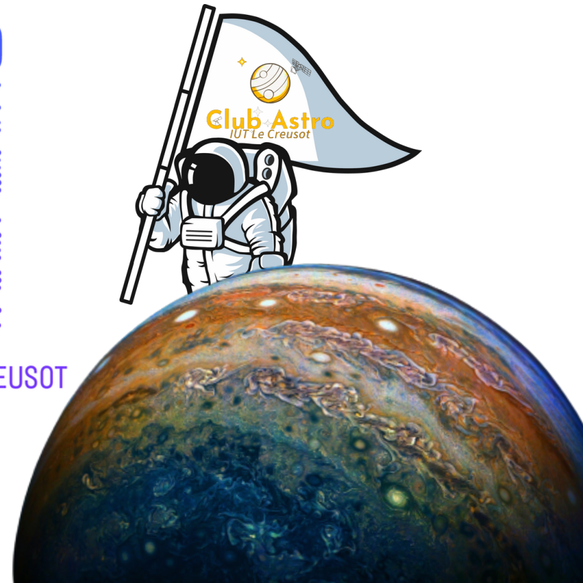

iut le creusot
UNIVERSITÉ DE BOURGOGNE

Pour plus d'infos: clubastro-lc@gmail.com